*Imagem meramente ilustrativa. Cores podem variar.

8675	SUPORTE DE CELULAR SMARTFONE PIVOTANTE 360° PARA BICICLETA COM FIXAÇÃO POR 4 PONTOS AJUSTÁVEL		
Composição do Produto:	BORRACHA SILICONE, PLÁSTICO		
Origem: **China**	Garantia: **90 dias**	contra defeitos de fabricação	Prazo de Validade **Indeterminado**

CONTEÚDO:
1X SUPORTE DE CELULAR SMARTFONE PIVOTANTE 360° PARA BICICLETA COM FIXAÇÃO POR 4 PONTOS AJUSTÁVEL

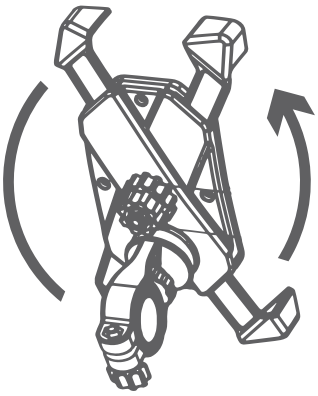

ROTAÇÃO DE 360º

USE EM RETRATO OU PAISAGEM

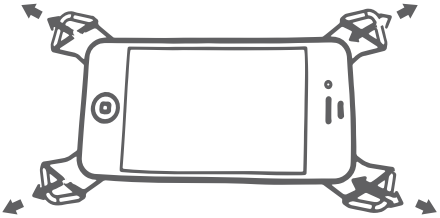

EXPANSÍVEL 3,5 a 7 POLEGADAS

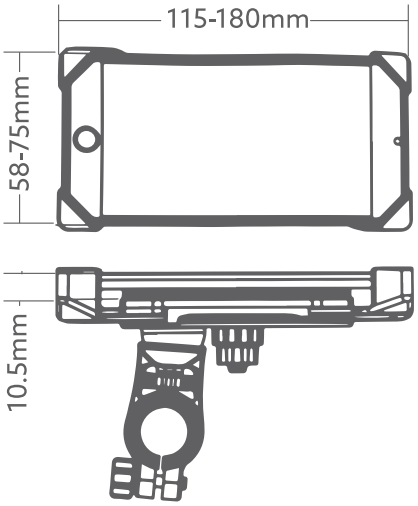

ESTE SUPORTE PODE SER UTILIZADO COM A MAIORIA DOS SMARTFONES POR POSSUIR UMA CABEÇA GIRATÓRIA 360° É POSSÍVEL UTILIZAR SEU APARELHO NO MODO RETRATO OU PAISAGEM.